PARÇA KODU PART CODE	PARÇA ADI PART NAME	RENK COLOR	MALZEME MATERIAL
KK 3404-00	4.8 KİLİTLİ KILIF R TİPİ NATURAL	NATURAL / ŞEFFAF	PA 66 / V2
KK 3404-02	4.8 KİLİTLİ KILIF R TİPİ SİYAH	BLACK / SİYAH	PA 66 / V2
KK 3404-03	4.8 KİLİTLİ KILIF R TİPİ KIRMIZI	RED / KIRMIZI	PA 66 / V2
KK 3404-06	4.8 KİLİTLİ KILIF R TİPİ MAVİ	BLUE / MAVİ	PA 66 / V2
KK 3404-01-NF	4.8 KİLİTLİ KILIF R TİPİ BEYAZ	WHITE / BEYAZ	PA 6 / V2-NF

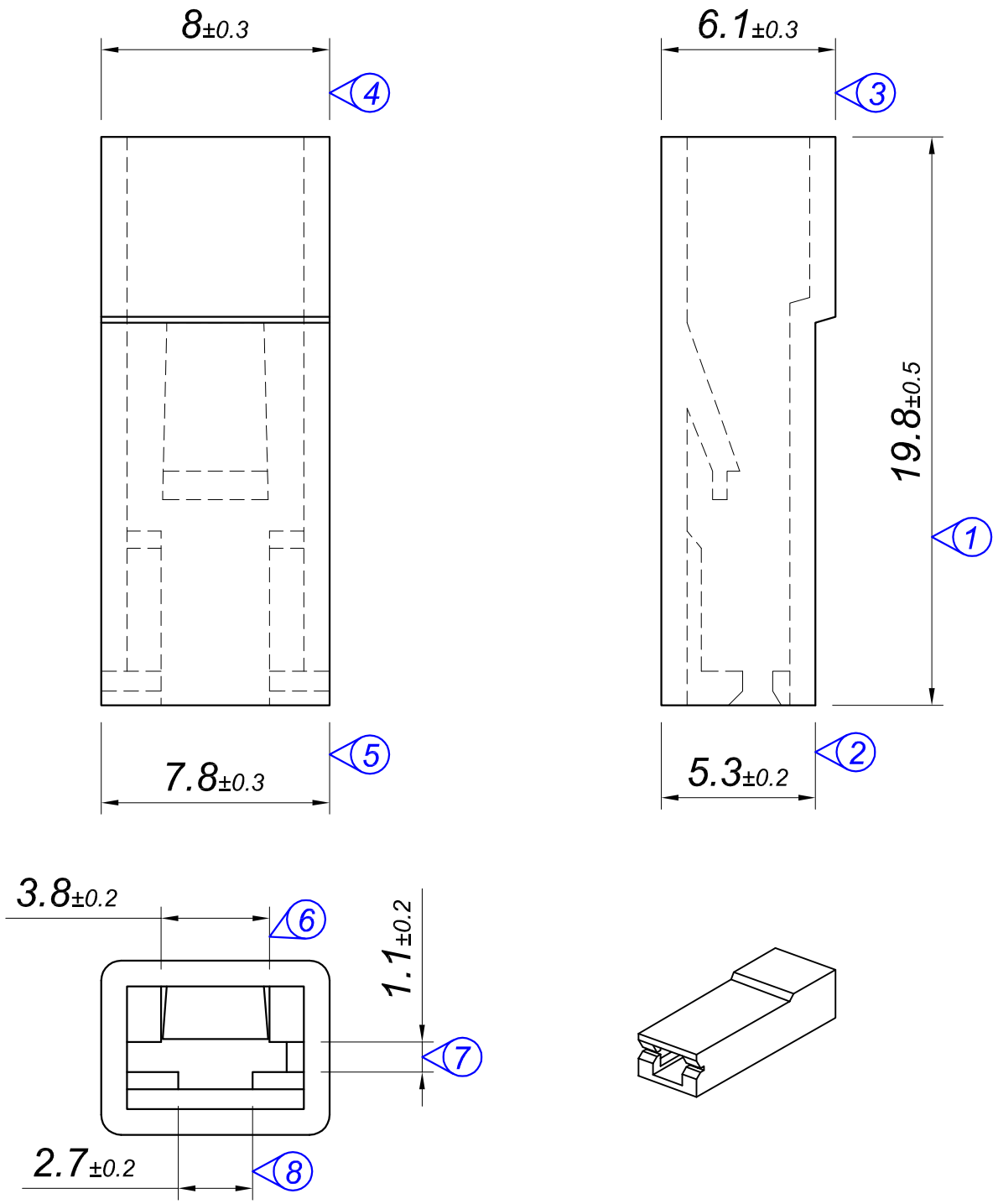

Tarih / Date	25.03.2011	İmza /Signature	Ölçek / Scale			
Çizen / Desing	M.Yağcı		5 / 1	01	Ürün Kalıbı Yeni Yapıldı,Teknik Resim Yeniden Düzenlendi.	20.11.2013
Onay / Approval	S.Gölcük			No	Değişiklik / Revision	Tarih/Date
MESA TERMİNAL SOKET	Parça Adı: Part Name	4.8 KİLİTLİ KILIF R TİPİ			Parça Kodu: Part Code	KK 3404

Bu Çizim MESA OTO ELEKTRİK LTD.ŞTİ'nin malıdır. Şirket Yetkililerinin izni olmaksızın kopya edilemez, üzerinde değişiklik yapılamaz.
This Drawing MESA AUTO ELECTRIC LTD 's are property. Can not be copied without the consent of the company authorized, any changes can be made.

Resmin Üzerinden Ölçü Almayınız / Don't use the drawing for measuring purpose